RB-35P

φ37スパーギヤヘッド（断続タイプ） Spur Gearhead（Intermittent type）

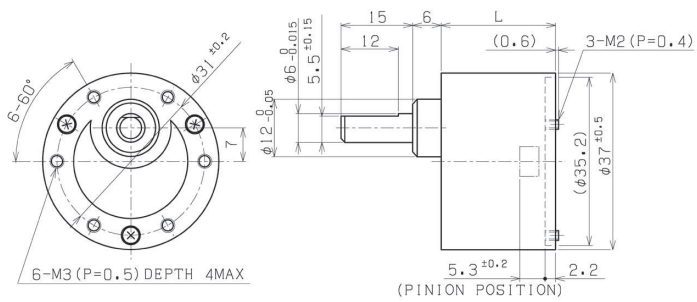

Unit：mm

ピニオン仕様 Pinion Specification	B-208ロA		
外径 Outside diameter	φ6.240		
ピッチ円直径 Pitch circle diameter	φ5.240		
モジュール Module	0.5		
歯数 No. of teeth	10		
圧力角 Pressure angle	20°		
転位係数　Addendum modification cofficient	0.240		
穴径 Hole diameter	φ2.0 −0.020 −0.040		
対応減速比 Reduction ratio	全減速比 All reduction ratios		

仕様　Specifications

減速比 Reduction ratio		定格許容トルク Rated torque			段数	効率	回転方向(モータに対して)	長さ(L)	質量
型式 ※ Model Number	絶対値 Absolute	mNm	kg・cm	oz・in	Number of stage	Efficiency %	Direction of rotation (Drive to output)	Length mm	Mass g
1/ 6	1/ 6.00	98.1	1	13.9	2	81	=	19.0	(44.7)
1/ 10	1/ 10.00	98.1	1	13.9	2	81	=	19.0	(44.7)
1/ 18	1/ 18.00	98.1	1	13.9	3	73	≠	21.5	(49.1)
1/ 25	1/ 25.00	98.1	1	13.9	3	73	≠	21.5	(49.1)
1/ 30	1/ 30.00	196	2	27.8	3	73	≠	21.5	(49.1)
1/ 50	1/ 50.00	294	3	41.7	4	66	=	24.0	(54.9)
1/ 60	1/ 60.00	294	3	41.7	4	66	=	24.0	(54.9)
1/ 75	1/ 75.00	392	4	55.6	4	66	=	24.0	(54.9)
1/ 90	1/ 90.00	392	4	55.6	4	66	=	24.0	(54.9)
1/ 100	1/ 100.00	588	6	83.4	4	66	=	24.0	(54.9)
1/ 120	1/ 120.00	588	6	83.4	5	59	≠	26.5	(60.0)
1/ 125	1/ 125.00	588	6	83.4	5	59	≠	26.5	(60.0)
1/ 150	1/ 150.00	588	6	83.4	5	59	≠	26.5	(60.0)
1/ 180	1/ 180.00	588	6	83.4	5	59	≠	26.5	(60.0)
1/ 200	1/ 200.00	588	6	83.4	5	59	≠	26.5	(60.0)
1/ 250	1/ 250.00	588	6	83.4	5	59	≠	26.5	(60.0)
1/ 270	1/ 270.00	588	6	83.4	5	59	≠	26.5	(60.0)
1/ 300	1/ 300.00	588	6	83.4	5	59	≠	26.5	(60.0)
1/ 400	1/ 400.00	588	6	83.4	6	53	=	29.0	(64.1)
1/ 500	1/ 500.00	588	6	83.4	6	53	=	29.0	(64.1)
1/ 540	1/ 540.00	588	6	83.4	6	53	=	29.0	(64.1)
1/ 600	1/ 600.00	588	6	83.4	6	53	=	29.0	(64.1)
1/ 750	1/ 750.00	588	6	83.4	6	53	=	29.0	(64.1)
1/ 900	1/ 900.00	588	6	83.4	6	53	=	29.0	(64.1)
1/ 1,000	1/ 1000.00	588	6	83.4	6	53	=	29.0	(64.1)
1/ 1,500	1/ 1500.00	588	6	83.4	7	48	≠	31.5	(68.3)
1/ 1,800	1/ 1800.00	588	6	83.4	7	48	≠	31.5	(68.3)
1/ 3,000	1/ 3000.00	588	6	83.4	7	48	≠	31.5	(68.3)

：標準品　Standard
：特注品　Custom-made

※御注文の際は減速比を呼称願います。
When placing an order, please specify the reduction ratio.

テクニカルデータ　Technical Data

種類	Type		スパー	Spur
出力軸	Output shaft		ステンレス	Stainless steel
出力軸ベアリング	Bearing at output		スリーブ	Sleeve
ラジアルガタ	Radial play	(mm)	≦0.1	
スラストガタ	Axial play	(mm)	≦0.35	
使用温度範囲	Operating temperature range	(℃)	−10℃～+60℃	

組合せ　Combination

モータ Motor				ギヤードモータ Gear Motor		エンコーダ Encoder		
種類 Type	型式 Model Number	外径 (mm) Diameter	ページ Page	長さ (mm) Length	ページ Page	型式 Model Number	ページ Page	長さ (mm) Length
コアード Iron Core	FMA××	36.0	22	34.4+L	116			
コアード Iron Core	NCB××	27.8	22	33.9+L	116			

※上記データは参考値です。　The above data is for reference only.

シチズンマイクロ株式会社　CITIZEN MICRO CO.,LTD.　Tel.042-982-0270　E-mail:motor@citizen.co.jp